BYS01-45-01L

Соленоид для двухходового регулирующего клапана

DC 12V
DC 24V

Другие могут быть настроены

- Применимо к двухходовому электромагнитному клапану управления
- Оснащен ручным аварийным устройством
- Полная пластиковая герметизация катушки

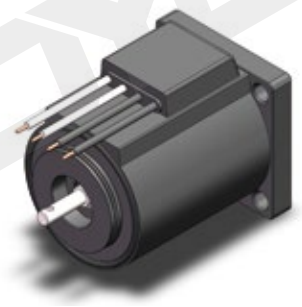

Габаритные и присоединительные размеры

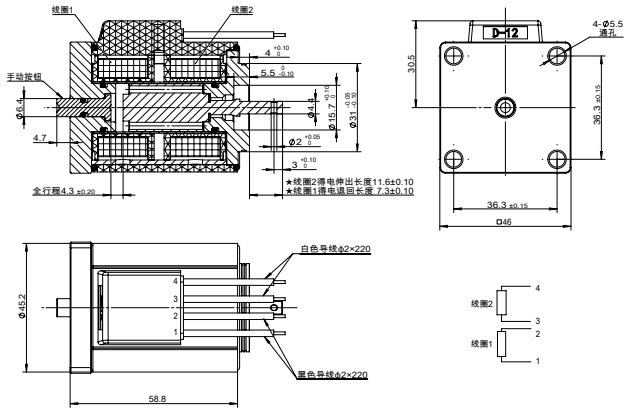

технические параметры			
Температура окружающей среды	℃	-25~50	
Номинальное напряжение	VDC	12	24
Номинальный ток	A	2.2	1.1
Номинальное сопротивление	Ω	5.5	22
Номинальный ход	mm	2.2	
Полный ход	mm	4.4	
Номинальная тяга	N	12	
Точность повторения	%	⩽ 1	
Рабочее давление масла	MPa	⩽ 21	
Степень защиты		IP65	
Продолжительность включения питания	%	100	
Класс изоляции		H（180）	
Режим электрического подключения		Четырехпроводной	

Характеристическая кривая F-S

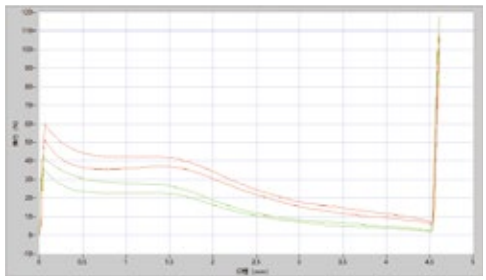

вопросы, требующие внимания

1. Катушка не должна быть включена отдельно, это может привести к возгоранию!
2. Невзрывозащищенная катушка не должна использоваться в среде с опасностью взрыва!
3. После установки катушки ее необходимо надежно заземлить, в противном случае существует риск поражения электрическим током !

Данные образца получены из лабораторной среды и предназначены только для справки. Если вашей компании нужны последние данные или у вас есть особые потребности, свяжитесь с инженером-гидравликом Boye.